# CUISINES
## DIAMANTE 90

## FOURNEAUX ELECTRIQUES

| Modele | Référence |
|---|---|
| D94/10CEEPQ | CR0995659 |

## FOURNEAU 4 PLAQUES CARREES ELECTRIQUES SUR FOUR ELECTRIQUE

## Caractéristiques générals

Revêtements extérieurs et pieds en acier inoxydable.
Plans de travail en acier inoxydable AISI 304, satiné, d'une épaisseur de 2 mm.
Hauteur du plan de travail réglable de 840 à 900 mm.
Panneaux de commandes façonnés avec des commandes inclinées vers l'opérateur.
Manettes de grandes dimensions qui ne sortent pas du corps de la machine
Modularité gamme de 200-400-600-800-1200.
Système de couplage simple et efficace.
Appareils prédisposés pour le socle.
Vaste gamme d'accessoires.
Appareils conformes aux règlementations CE.

## Caractéristiques techniques/fonctionnelles

Revêtements extérieurs et pieds en acier INOX.
Hauteur du plan de travail réglable de 840 à 900 mm.
Consoles profilées avec commandes inclinées vers l'opérateur.
Version avec plaques carrées de 220x220 et 2,6 kW.
Réglage du réchauffement par un sélecteur à 7 positions.
Four électrique avecrésistances blindées situées sur le haut et le bas, avec réglage indépendant.
Température contrôlée par un thermostat réglable de 50 à 300°C.
Four de dimensions GN 2/3

## Données techniques

| | |
|---|---|
| Modele | D94/10CEEPQ |
| Largeur (mm) | 800,00 |
| Profondeur (mm) | 900,00 |
| Hauteur (mm) | 870,00 |
| VOLUME | 1,10 |
| POIDS | 175,00 |
| TYPE ALIMENTATION | EL |
| Puissance totale GAZ | |
| Puissance éléctrique total | 22 |
| Dimensions interieures des fours | 575x700x300h |
| CAPACITE FOUR | GN2/1 |
| Dimensions plaque (mm) | |
| DIMENSIONS DES CUVES | |
| Capacité cuve (l) | |

# FOURNEAUX ELECTRIQUES

| Modele | Référence |
|---|---|
| D94/10CEEPQ | CR0995659 |

## D94/10 CEEPQ

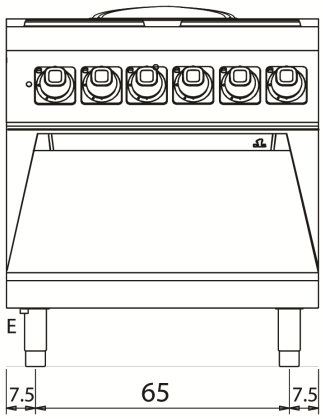


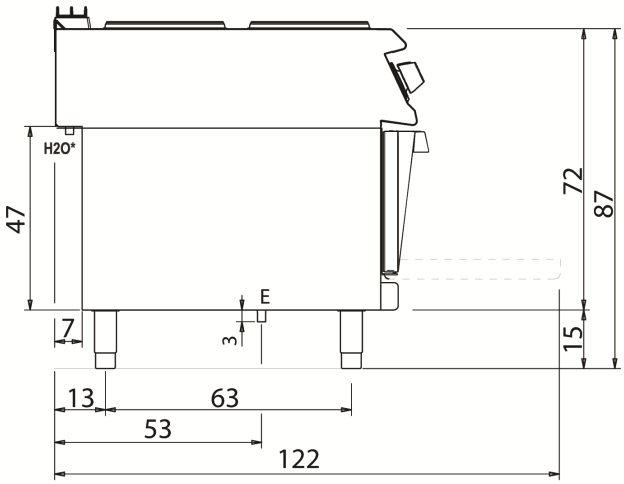


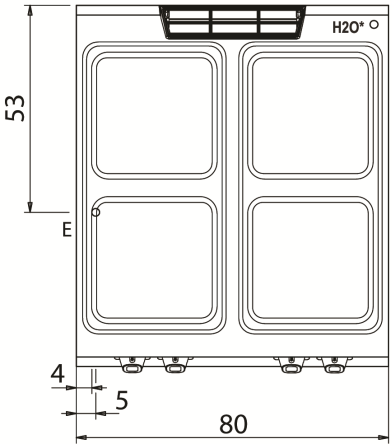


**LÉGENDE**

**E** puissance électrique

**G** arrivée gaz

**H2O** arrivée eau

**S** vidange de l'eau

| BRANCHEMENT | PUISSANCE | DIAMETRE | ALIMENTATION |
|---|---|---|---|
| Raccordement gaz | | | |
| Raccordement électrique | 22 | 400 | |
| Raccordement eau froide | | | 0 |
| Raccordement eau chaude | | | |
| Raccordement eau adoucie | | | |
| Vidange de l'eau (Ø) | | | |
| 2° Vidange de l'eau (Ø) | | | |